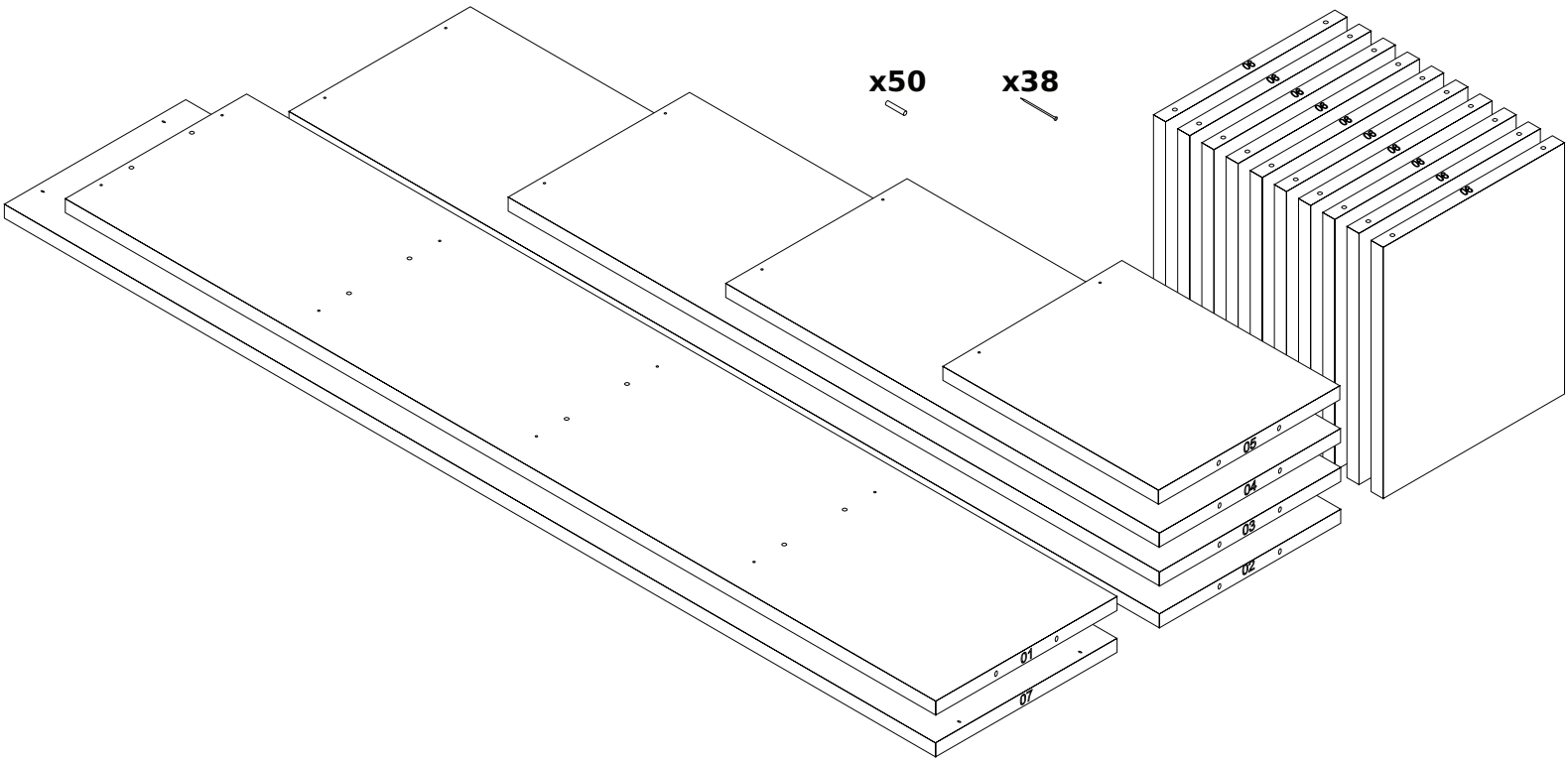
x50
x38
06
06
06
06
06
06
06
06
06
06
05
04
03
02
01
07

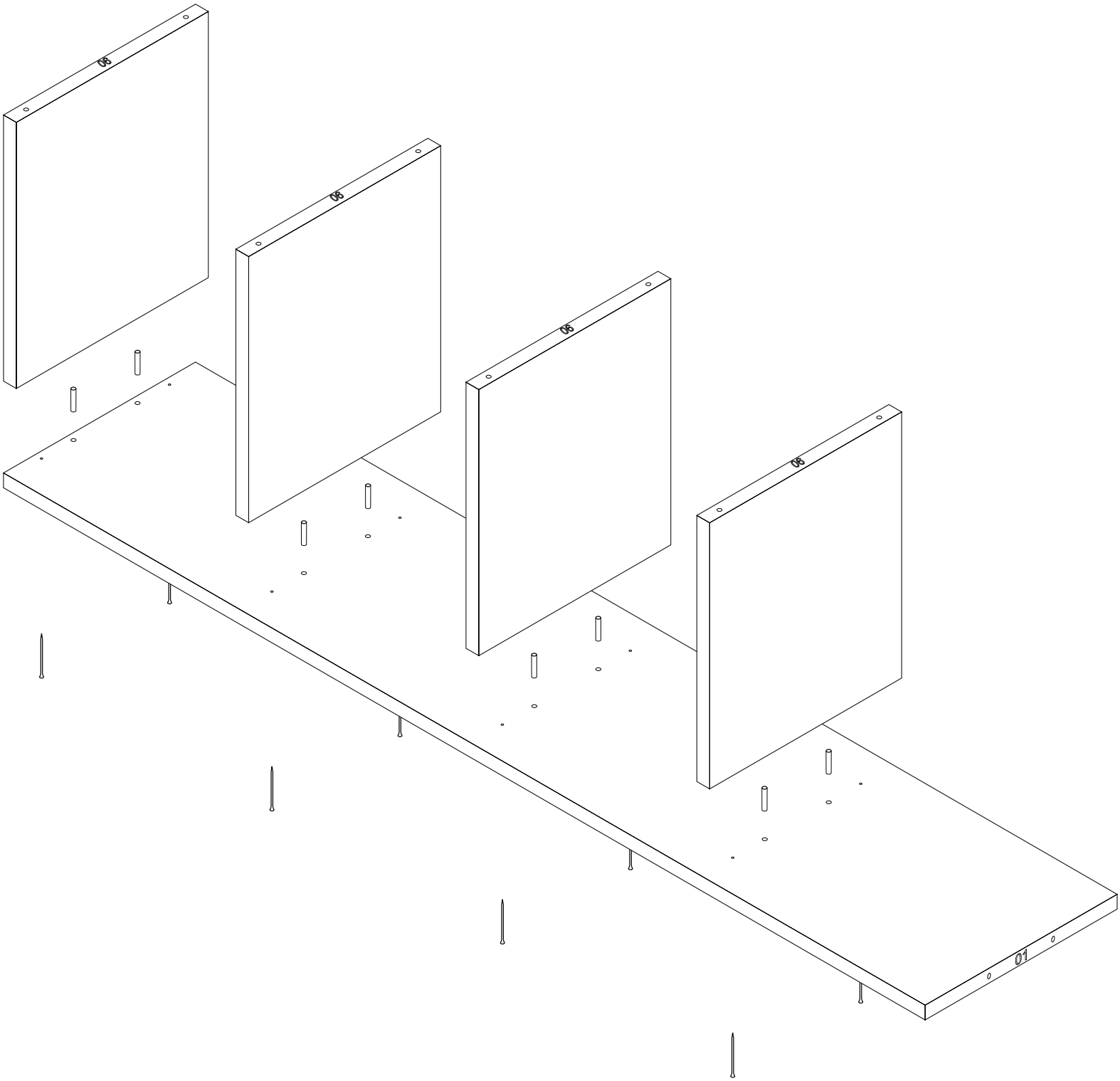
08
08
08
08
01

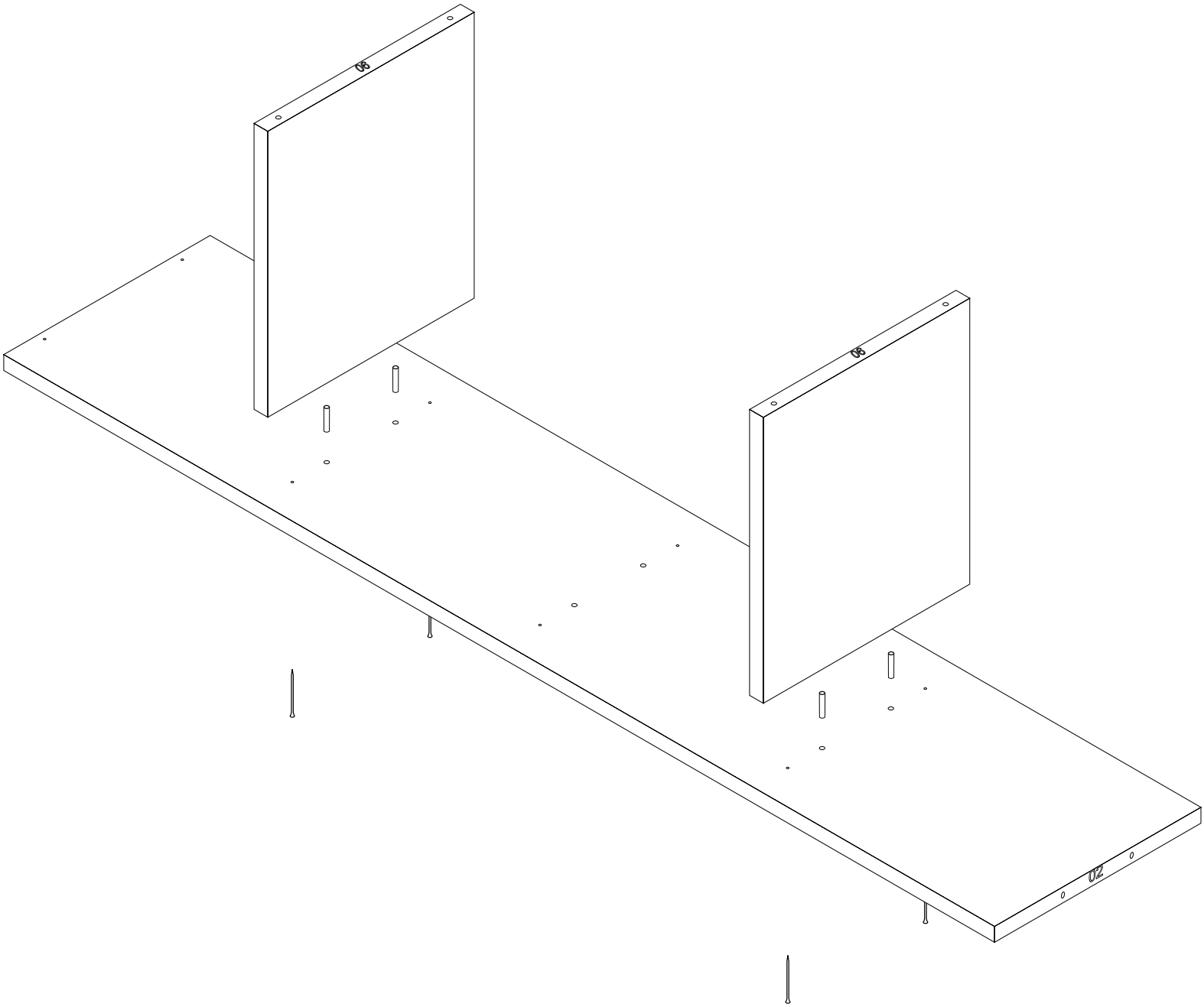
05
05
02

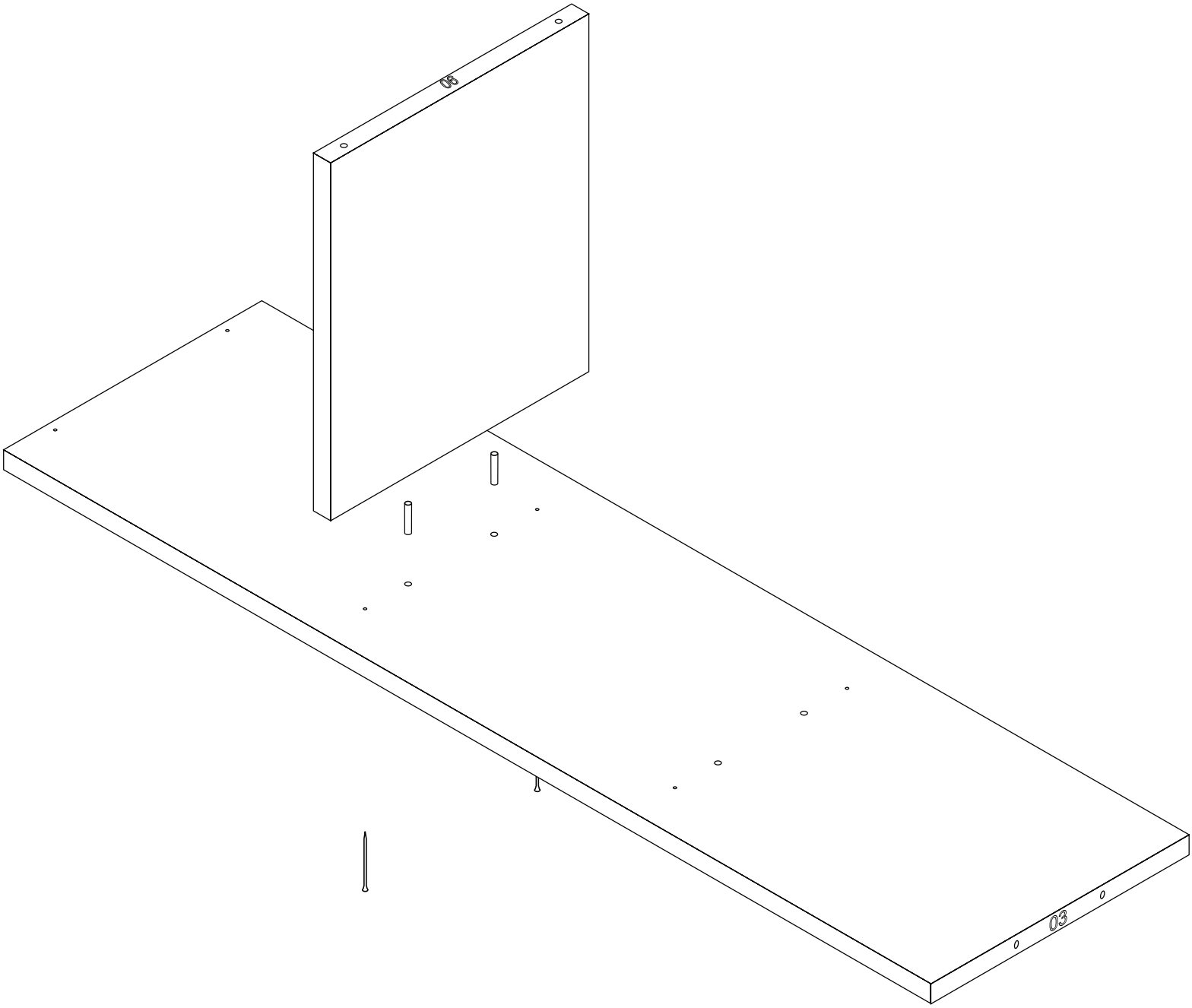
05
03

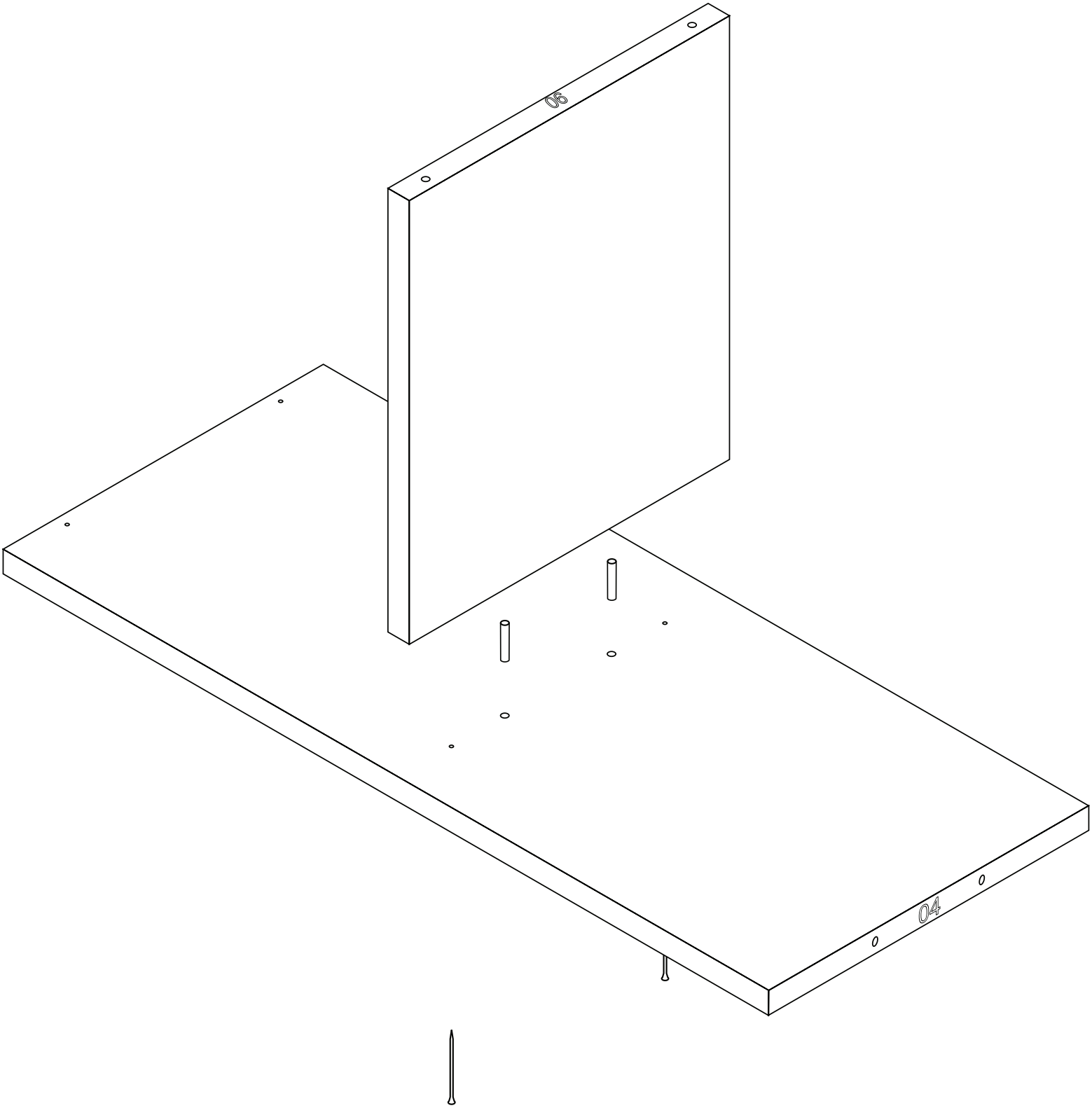
06
04

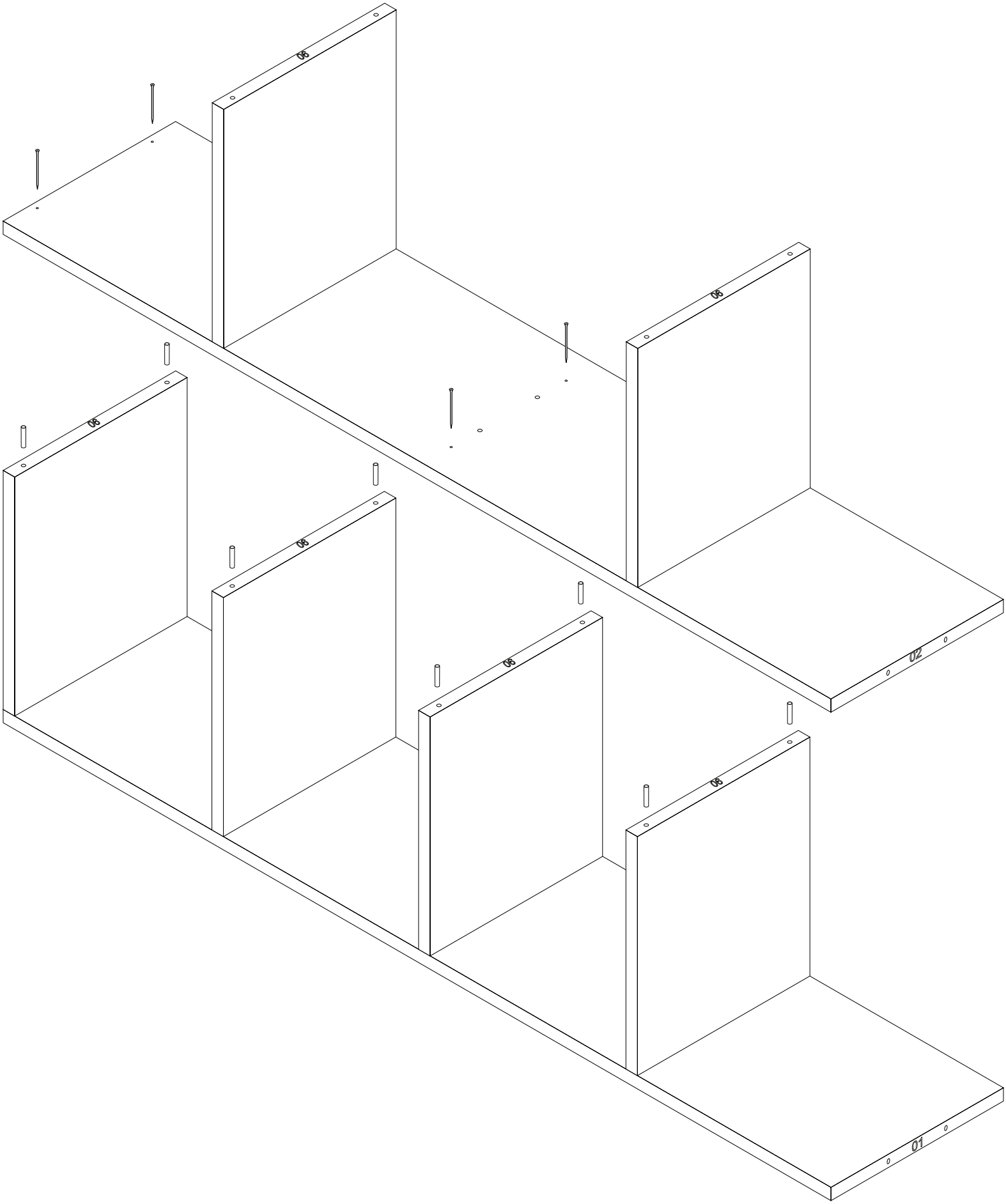
06
06
06
06
06
06
02
01

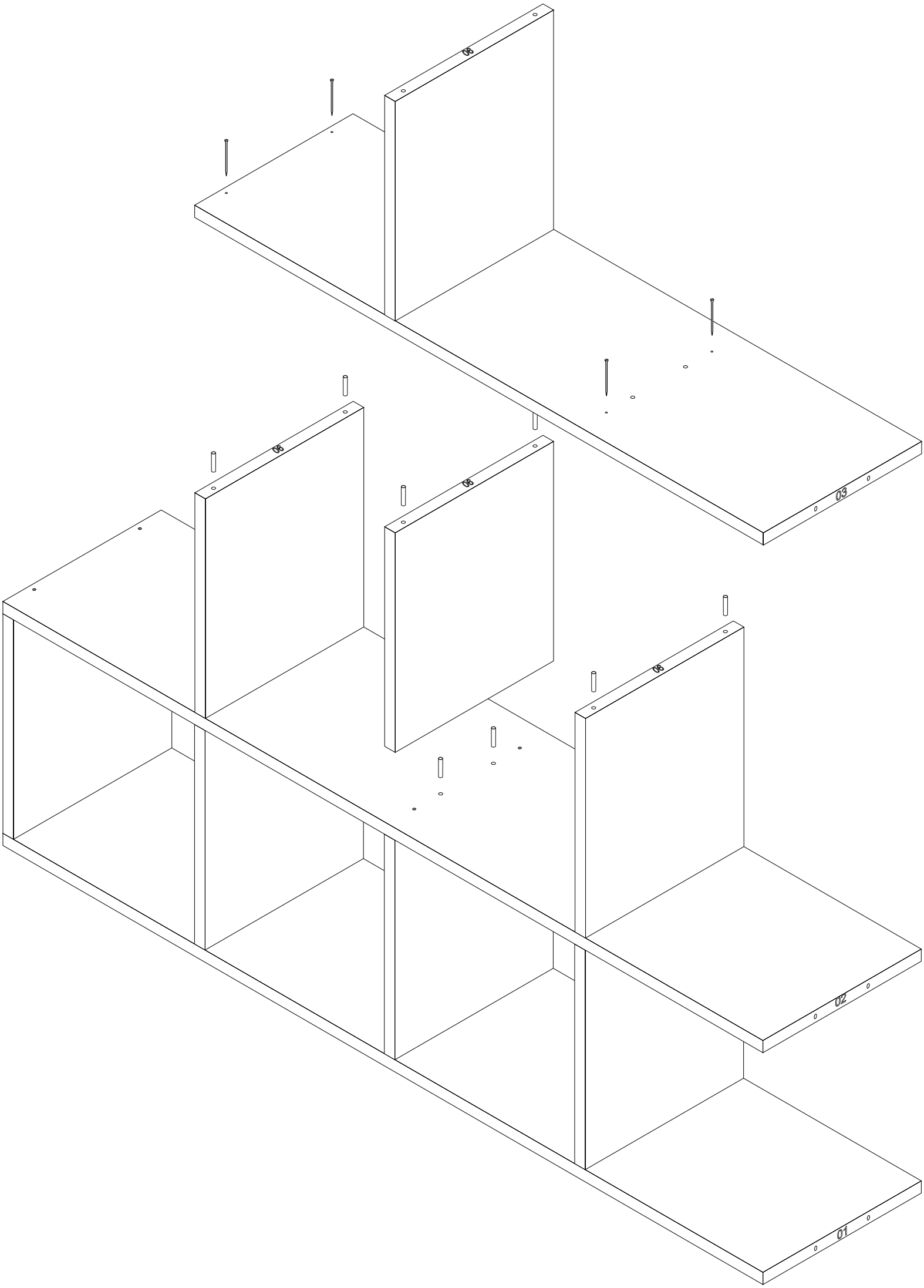
06
06
06
06
03
02
01

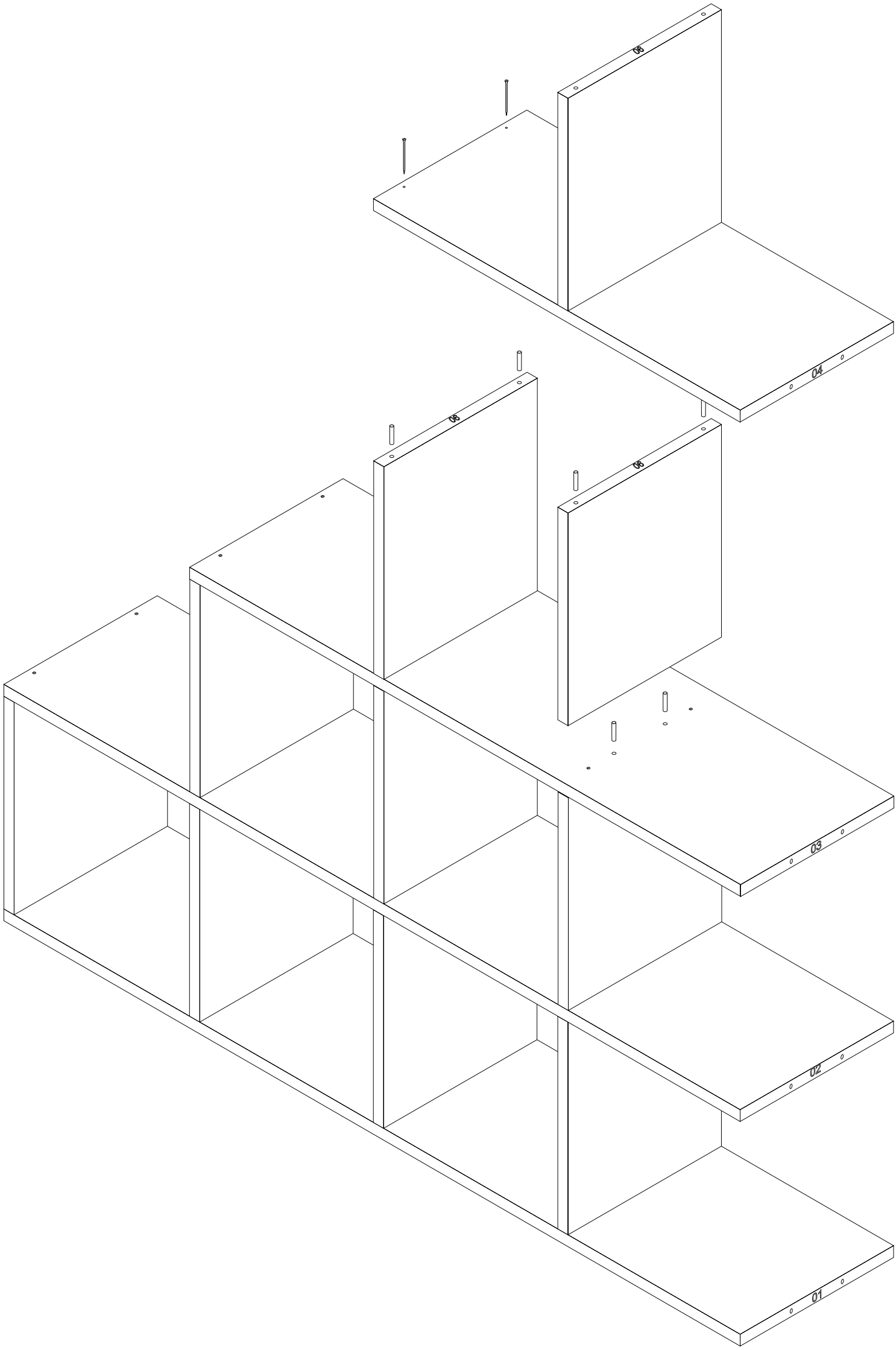
06
04
05
06
03
02
01

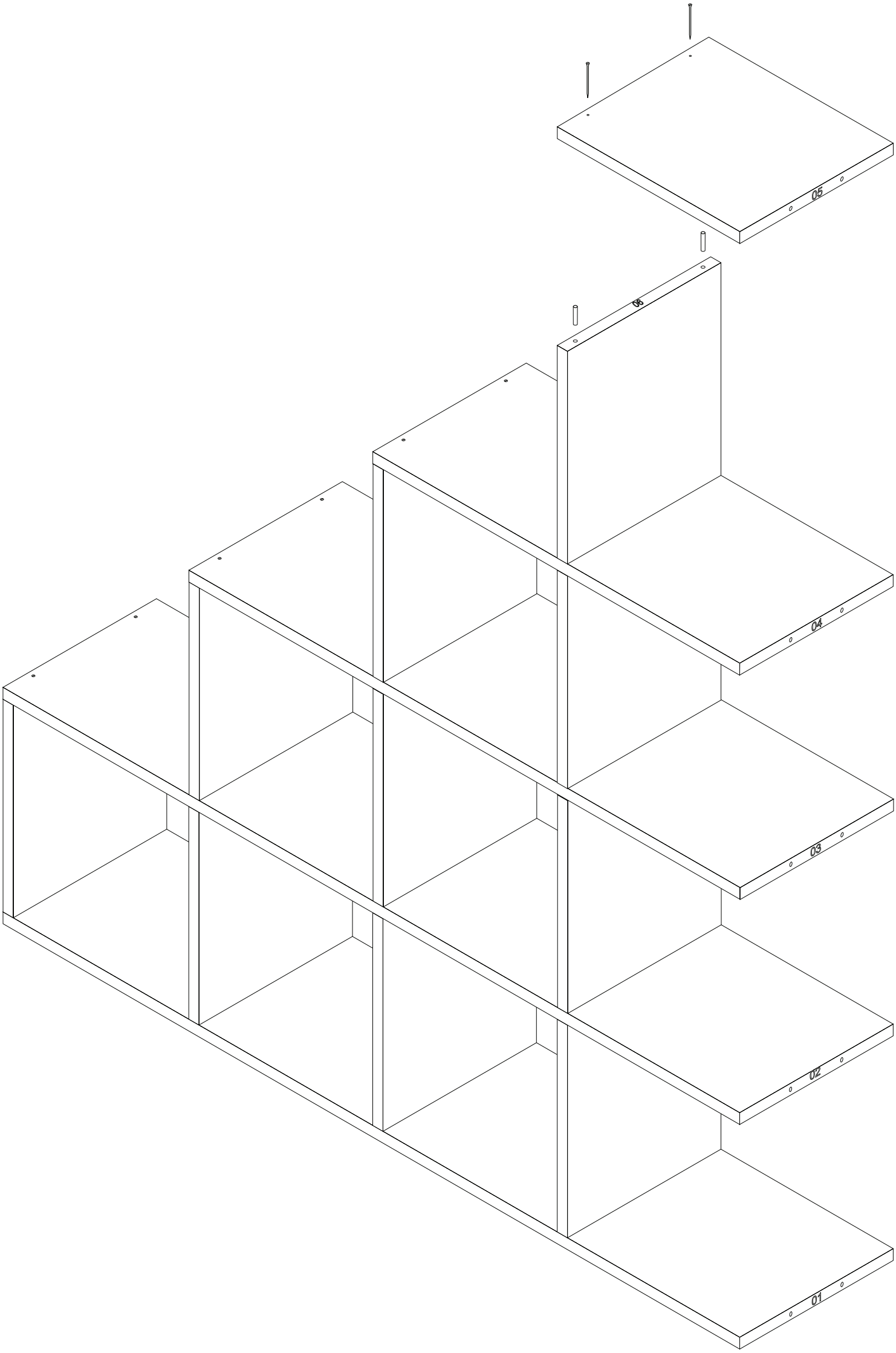
05
06
04
03
02
01

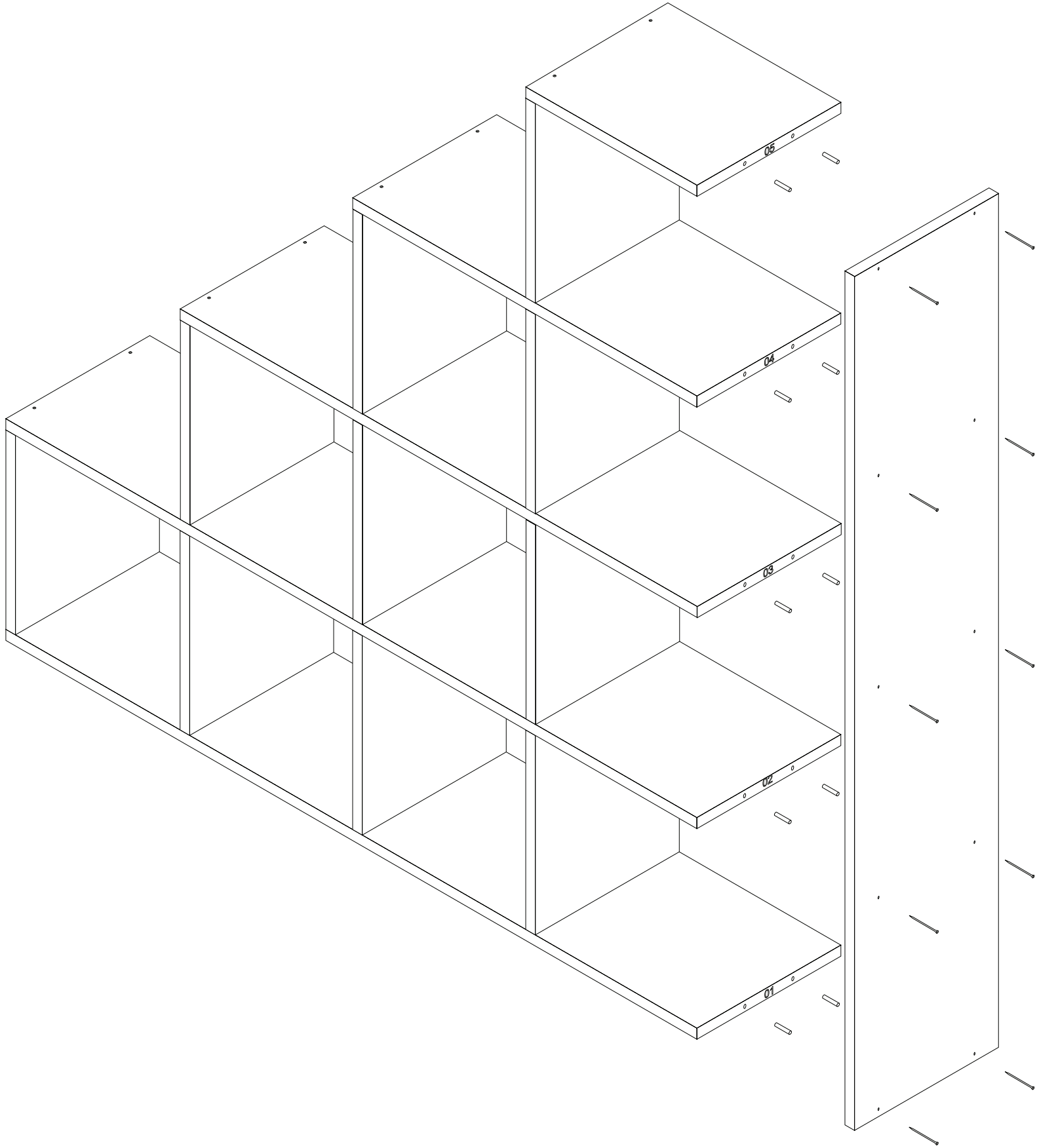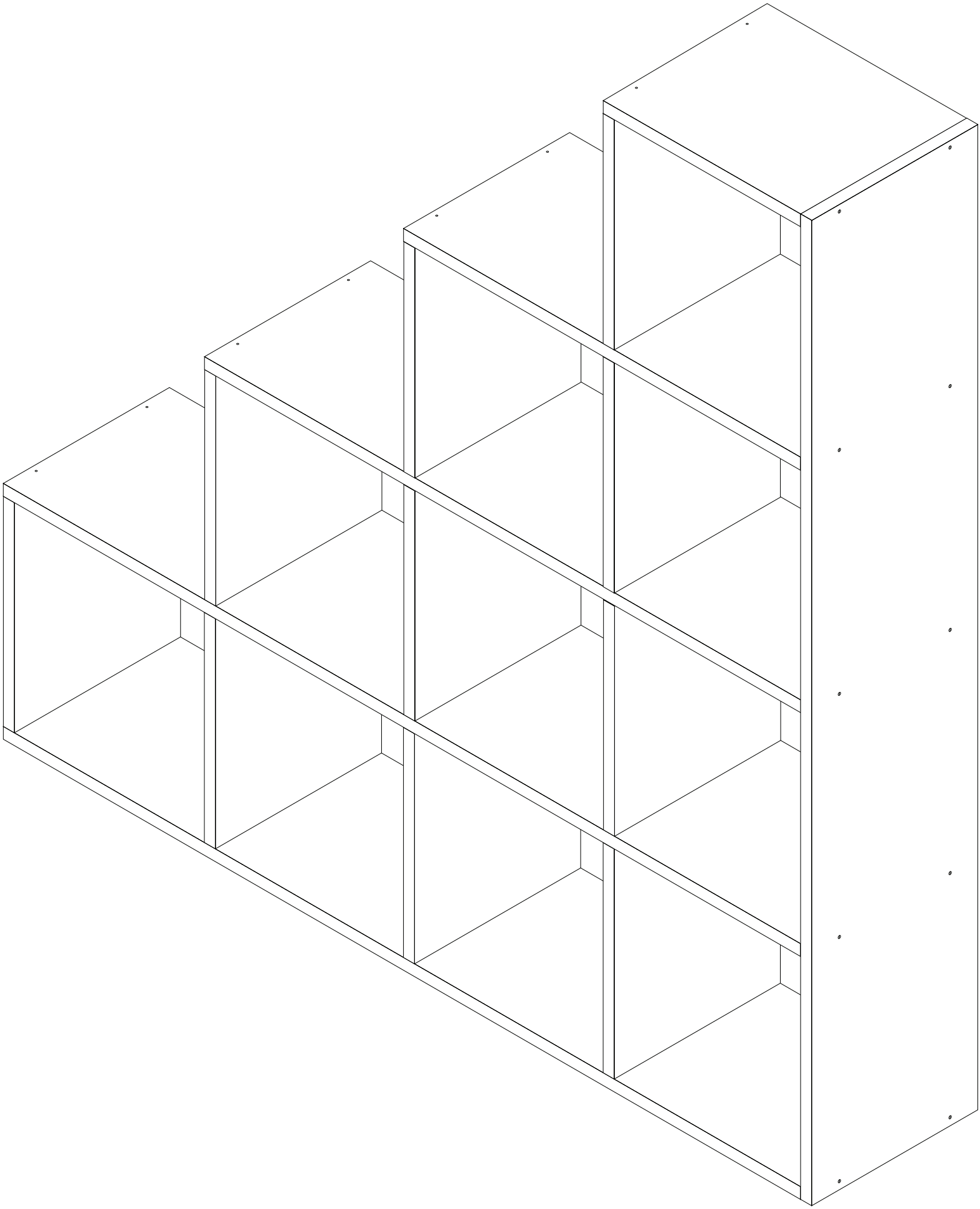
05
04
03
02
01